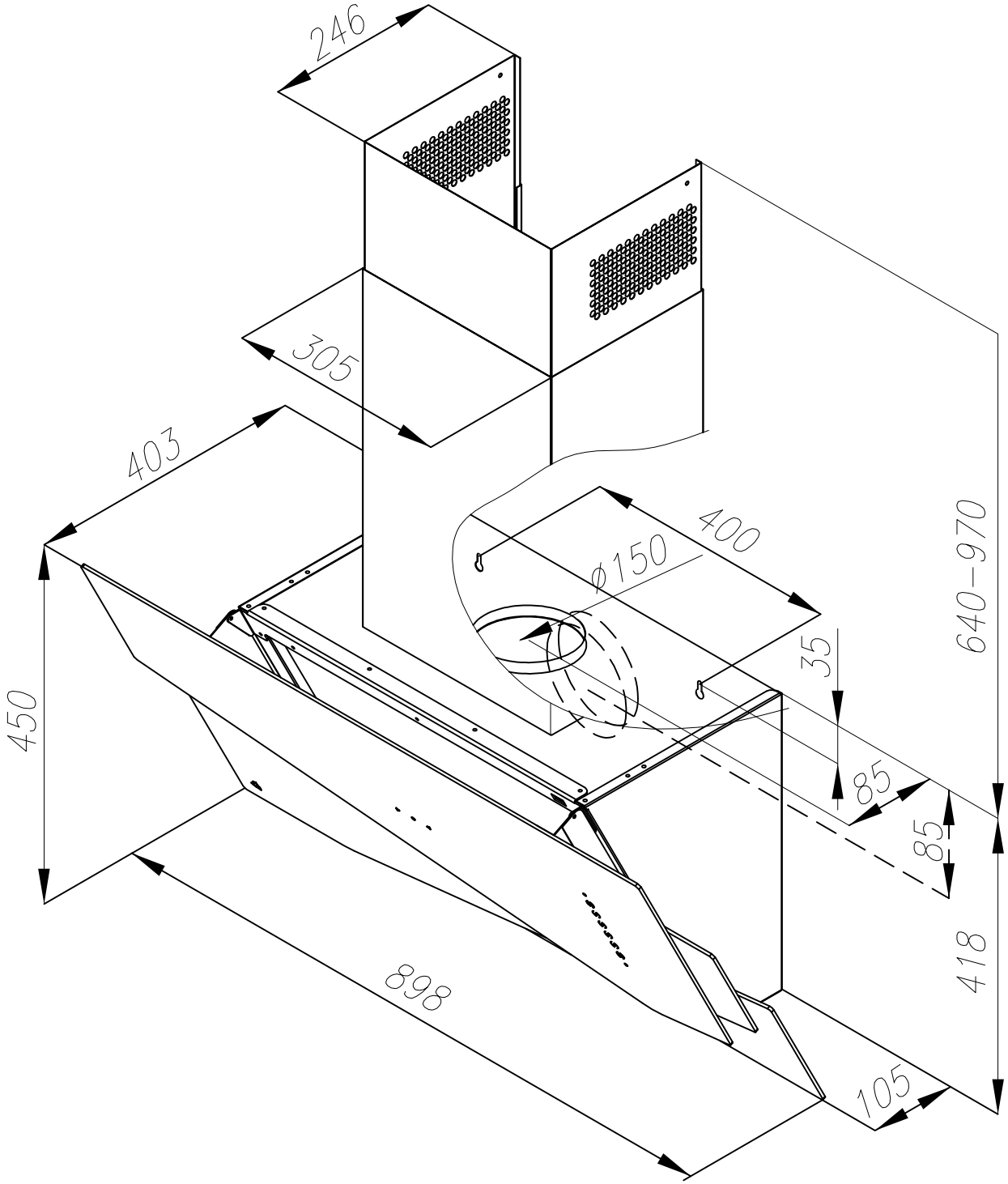

CIARKO

TRIO